生産中止図面
２０１３／０３

＜特注仕様＞
1.便器洗浄し品
2.便器洗浄側の給水を再生水仕様としたもの
※2系統給水方式
※カーフパネル仕様
3.埋込AC100Vリモコン(乾燥SW→流すSW変更品)セット品
4.埋込AC100Vリモコン(乾燥SW→流すSW変更品)用の
ラベル(使用方法)を追加したもの.

＊定格：ウォシュレット　AC100V-1281W 50/60Hz
　　リモコン　　AC100V-4.9W
＊設置前に水圧を測定ください
・最低必要水圧0.07MPa(20.0L/min流動時)が必要です.
この水圧を確保できないと汚物を排出しないことがあります
ので注意してください.
・最高水圧は0.75MPaです.
注1：洗面所や浴室など他の水栓器具を同時に使用したときも、
上記水圧と流量が必要です.
注2：配管は呼び径13以上をご使用ください.
(上記水圧と流量確保のため.)
注3：左給水専用品です.
注4：75，100塩ビ管(VU，VP75・100)共用
塩ビ管の排水ソケットとの接合：床仕上げ面同一
＊給排水位置が適切でないと、止水栓が製品に干渉することがあります.
＊室内において極端な負圧が生じない様にご注意ください.
(便器洗浄時に、排水配管から異臭が上がって来ることが懸念されます.)
＊電源コンセントは水や小水がかからない位置に設置してください.
また、壁給水の真下部に電源コンセントを設置したり、給水用ホースと
電源コンセントを接触させないでください.感電・発火の原因になります.
＊本体左右側面は、給水フィルターお手入れ時の取りはずしなどのため、
150mm以上の空間を確保してください.

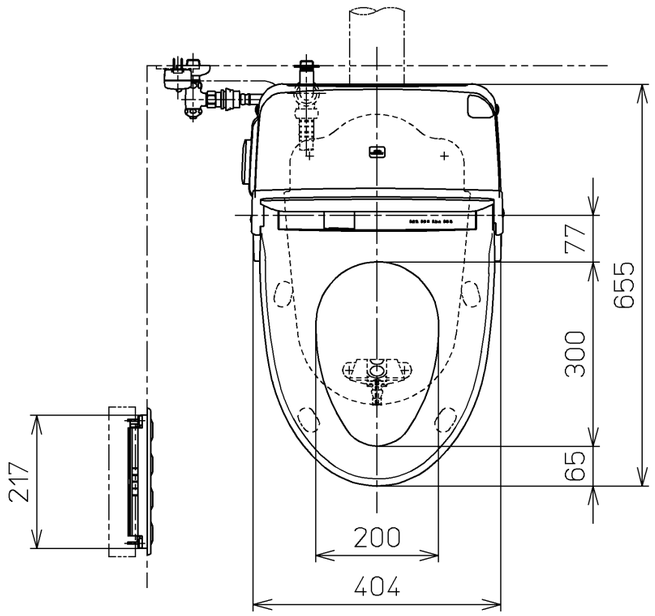

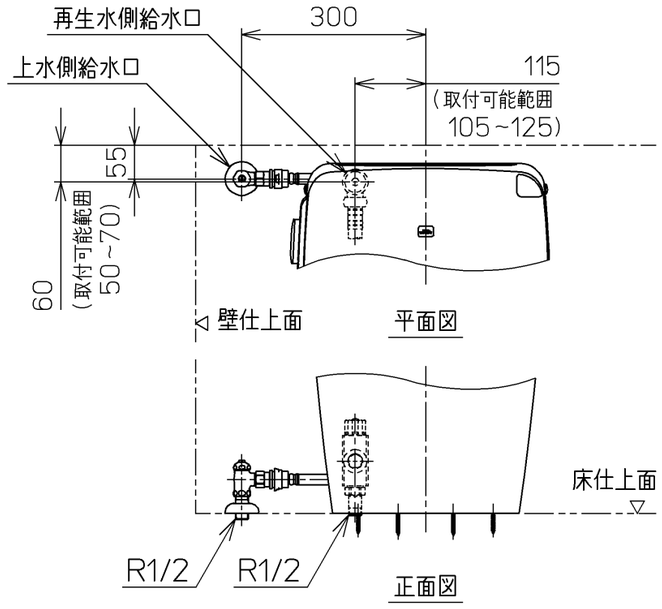

床給水仕様の場合

別途手配
電源電線：600Vビニル絶縁ビニルシースケーブル平形
VVF 2芯 φ1.6 又は φ2.0

別品番
リモコン取付用施工部材
・乾式・湿式工法壁用
・パーティション用

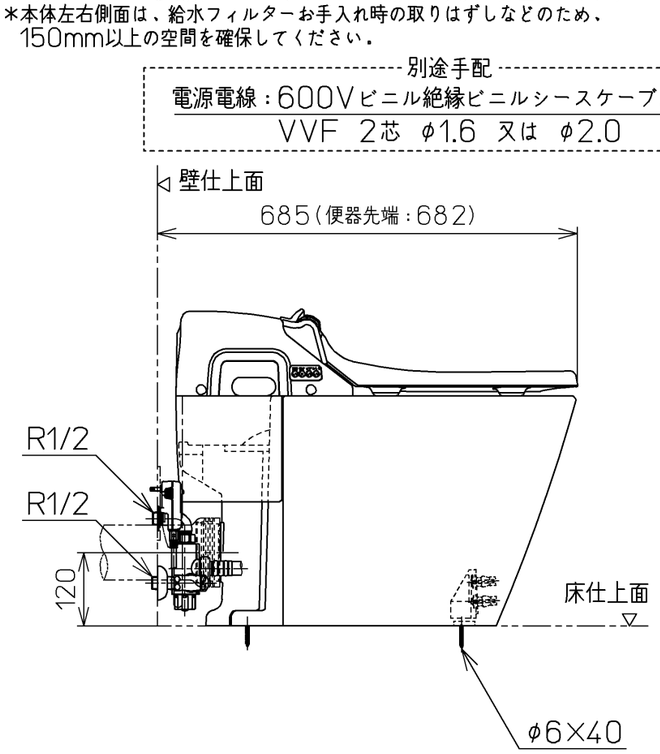

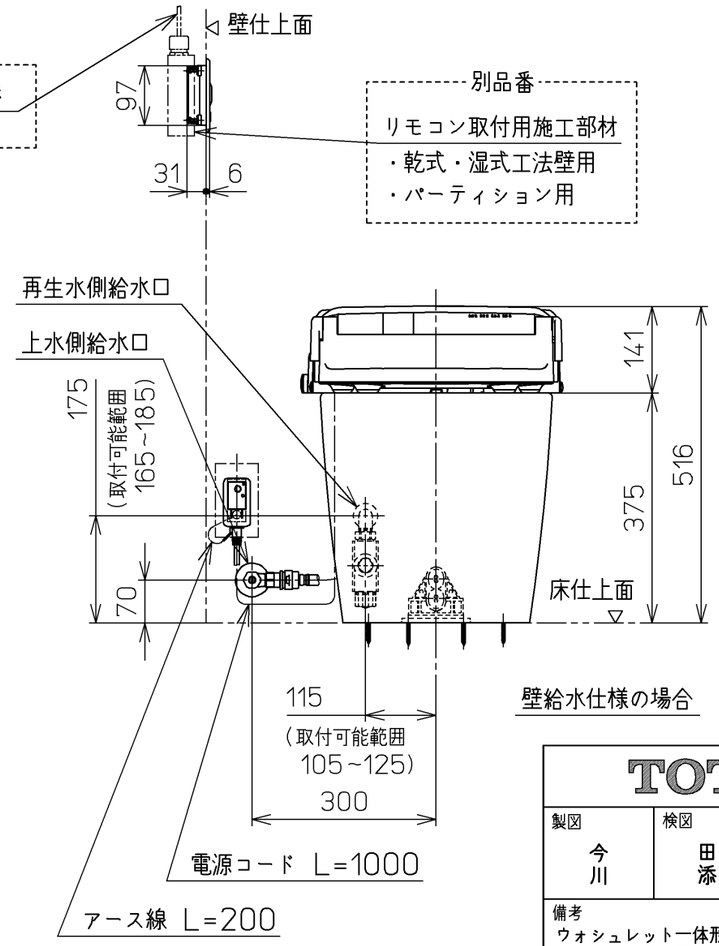

壁給水仕様の場合

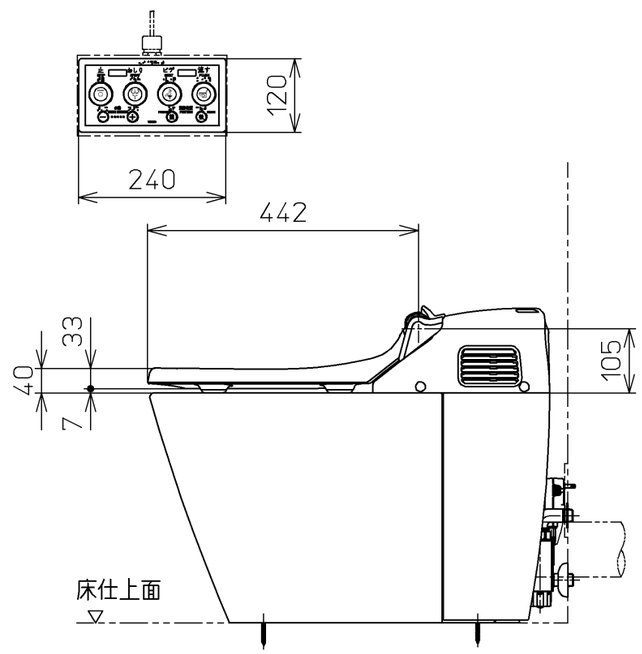

TOTO		単位 mm	名称 ウォシュレット一体形便器
製図 今川	検図 田添 二村馨	日付 10-03-30	尺度 1：10
備考 ウォシュレット一体形便器(水道直結式) 一般地・流動兼用，P排水		機能部：TCF986V82 / 陶器部：CS369BP V9	品番 CES986PT82
			図番 CES986PT82_A0103
A3			ページNo. 1-1 (改)